AKCE: Rooseveltova 13 - přístavba výtahu a stavební úpravy		STUPEŇ PD	Dokumentace skutečného provedení stavby
		OBJEKT:	SO 02 - vedlejší budova ve dvoře
		PROFESE:	D.1.4.6 - měření a regulace
INVESTOR A OBJEDNATEL:	Statutární město Brno Dominikánské náměstí 1, 601 67 Brno	ZAKÁZKOVÉ ČÍSLO: 20484011	AUTORIZACE:
MÍSTO STAVBY:	Rooseveltova 590/13 k.ú. Město Brno, parc.č. 86/1, 86/2, 86/4	DATUM: 08/2019	
		FORMÁT: 26 x A4	
GENERÁLNÍ PROJEKTANT: INTAR	Bezručova 81/17a, 602 00 Brno tel.: +420 543 422 111 www.intar.cz info@intar.cz	KOPIE:	
VEDOUCÍ PROJEKTU:	Ing. Josef Katolický, jkatolicky@intar.cz	MĚŘÍTKO:	
HLAVNÍ INŽENÝR PROJEKTU:	Ing. Jiří Bartoš, jbartos@intar.cz		
ZHOTOVITEL ČÁSTI: SIEMENS Ingenuity for life	Siemens s.r.o. Divize Building Technologies BT SSP Comfort Olomoucká 7/9,618 00 Brno,Česká republika	VÝKRES:	Rozvaděč MaR MR3
ODPOVĚDNÝ PROJEKTANT:	Ing. Petr Mikulášek, petr.mikulasek@siemens.com	EVIDENČNÍ ČÍSLO:	ČÍSLO VÝKRESU: 05 / REVIZE: -
VYPRACOVAL:	Ing. Petr Mikulášek, petr.mikulasek@siemens.com		

F26_001sie

SIEMENS

IP 44/20

+420 544 508 535
Ing. Petr MIKULÁŠEK
Ing. Petr MIKULÁŠEK

Zpracoval ROZVADĚČ MR3
Zkontroloval 618 00 BRNO

Firma / zákazník	Ing. Petr MIKULÁŠEK
Název projektu	ROOSEVELTOVA 13 - SO02 VEDLEJŠÍ BUDOVA VE DVOŘE
Místo stavby	SIEMENS, s.r.o
Číslo zakázky	PROJEKT SKUTEČNÉHO PROVEDENÍ
Objekt	D.1.4i MaR
Číslo výkresu	D.1.4.6.-05
Stupeň	ROOSEVELTOVA 590/13, BRNO 602 00, K.Ú. MĚSTO BRNO, PAR.Č. 86/1, 86/2, 86/4
Druh projektu	28.8.2019
Zařízení	Projekt schématu zapojení
Revize 1	
Revize 2	
Revize 3	
Revize 4	

Zpracováno dne : Zpracoval: ROZVADĚČ MR3 Vytvořeno: OHL ŽS Počet stran 26

Obsah

Sloupec X: Automaticky generovaná strana byla dodatečně ručně upravena

F06_001

Strana	Popis stran	Doplňkové pole strany	Datum	Zpracoval	X
=MR3+Titulní strana/1	Titulní strana		29.08.2019	PG162138	
=MR3+Obsah/1	Obsah		29.08.2019	PG162138	
=MR3+ALG/1	Technická údaje		29.08.2019	PG162138	
=MR3+ALG/2	Silnoproudová část		29.08.2019	PG162138	
=MR3+ALG/3	Rozmístění přístrojů -Vnější pohled		29.08.2019	PG162138	
=MR3+ALG/4	Rozmístění přístrojů Vnitřní pohled		29.08.2019	PG162138	
=MR3+ALG/5	Legenda skříně : =MR3+X1-SB1 - =MR3+X1-SB2		29.08.2019	PG162138	
=MR3+ALG/6	Legenda skříně : =MR3+X1-1X0 - =MR3+X1-FA5		29.08.2019	PG162138	
=MR3+ALG/7	Legenda skříně : =MR3+X1-FA6 - =MR3+X1-ZS2		29.08.2019	PG162138	
=MR3+X1/1	SILOVÝ PŘÍVOD		29.08.2019	PG162138	
=MR3+X1/2	NAPÁJENÍ REZERVY		29.08.2019	PG162138	
=MR3+X1/3	VENTILÁTOR PŘÍVODU (VP) VZT6		29.08.2019	PG162138	
=MR3+X1/4	VENTILÁTOR ODTAHU (VO) VZT6		29.08.2019	PG162138	
=MR3+X1/5	EL.OHŘEV VZT6		29.08.2019	PG162138	
=MR3+X1/6	Napájení části MaR		29.08.2019	PG162138	
=MR3+X1/7	HAVARIJNÍ TERMOSTAT EOHŘEV VZT6		29.08.2019	PG162138	
=MR3+X1/8	A1-PXC36.D 8x U ČÁST1		29.08.2019	PG162138	
=MR3+X1/9	A1-PXC36.D 8x U ČÁST2		29.08.2019	PG162138	
=MR3+X1/10	A1-PXC36.D 8x U ČÁST3		29.08.2019	PG162138	
=MR3+X1/11	A1-PXC36.D 4x DI		29.08.2019	PG162138	
=MR3+X1/12	A1-PXC36.D 8x DO		29.08.2019	PG162138	
=MR3+X1/13	PODSTANICE PXC A KOMUNIKACE		29.08.2019	PG162138	
=MR3+X1/14	Popis datových bodu		29.08.2019	PG162138	
=MR3+SK/1	Seznam kabelů		29.08.2019	PG162138	X
=MR3+KUS/1	Specifikace pro objednání		29.08.2019	PG162138	
=MR3+KUS/2	Specifikace pro objednání		29.08.2019	PG162138	

Technická údaje o rozvaděči MR3:

Jmenovité pracovní napětí	400/230 VAC
Jmenovité napětí řídících a pomocných obvodů	24 VAC, 24 VDC
Jmenovité izolační napětí	500 VAC
Jmenovitý proud	9A/3
Součinitel soudobosti	0,9
Jmenovitý kmitočet	50 Hz
Zkratová odolnost	10kA
Krytí	IP40
Způsob ochrany osob	Ochrana před úrazem elektrickým proudem Ochrana proti nadproudům Dovolené proudy v elektrických obvodech
Teplota okolního vzduchu	0 až 50°C
Relativní vlhkost okolního vzduchu	5 až 85%
Rozměry v mm [šířka x výška x hloubka]	(800 x 1200 x 300)
Barva	RAL 7035
Přívod kabelů	Shora
Uchycení dveří	Vpravo
Ventilace v rozvaděči	Ne
Místo použití	Vnitřní
Nadmořská výška	Do 1000 m

Silnoproudová část:

Jistič	230V 13A
Přepětová ochrana Typu B+C, signalizace	230V
Oddělovací tlumivka	230V
Přepětová ochrana Typu D, signalizace	230V
Servisní zásuvka	230V
MaR	230V/1kW/5A
Bezpečnostní transformátor	230V/24V, 130 VA
Ventilátor přívod (VP) VZT6	230V/0,17kW/1,7A
Ventilátor odtah (VO) VZT6	230V/0,17kW/1,7A
E-Ohřev VZT6	230V/1,8kW/7,8A
REZERVA	230V/1kW/4,3A

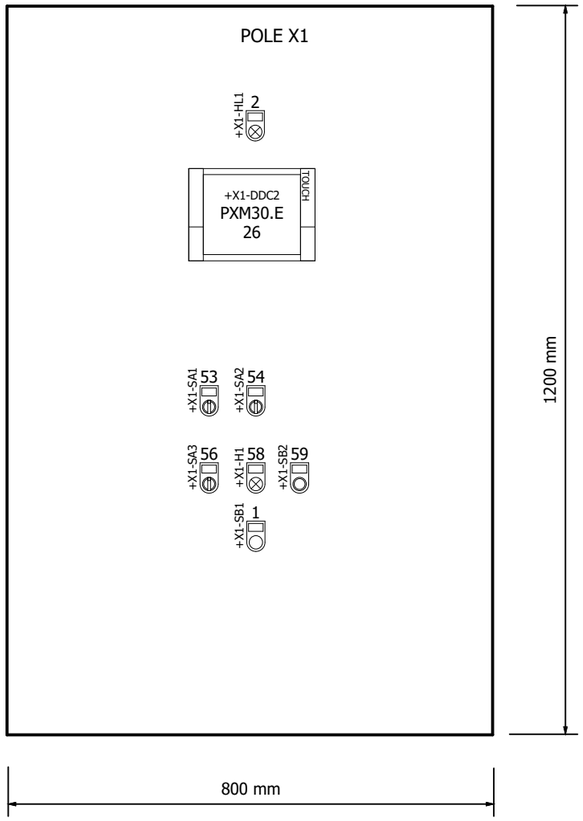

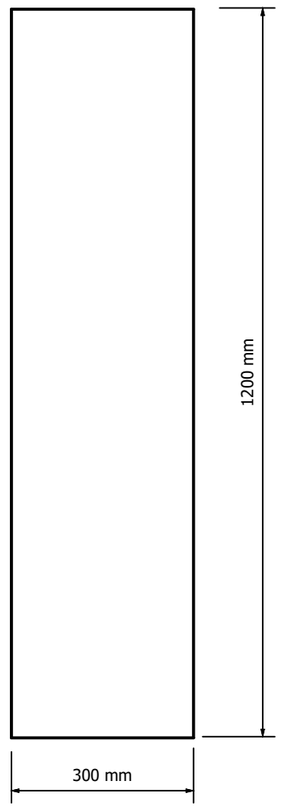

			Datum	29.08.2019	ROOSEVELTOVA 13 - SO02 VEDLEJŠÍ BUDOVA VE DVOŘE	SIEMENS building technologies	28.8.2019	Č.VÝKRESU	D.1.4.6.-05	=	MR3
			Zprac.	ROZVADĚČ MR3				Č.ZAKÁZKY	PROJEKT SKUTEČNÉHO PROVEDENÍ	+	ALG
			Zkontr.	618 00 BRNO			Rozmístění přístrojů - Vnější pohled	ZÁKAZNÍK	OLOMOUCKÁ 7/9	Stránka	3
Změna	Datum	Název								Stránek	26

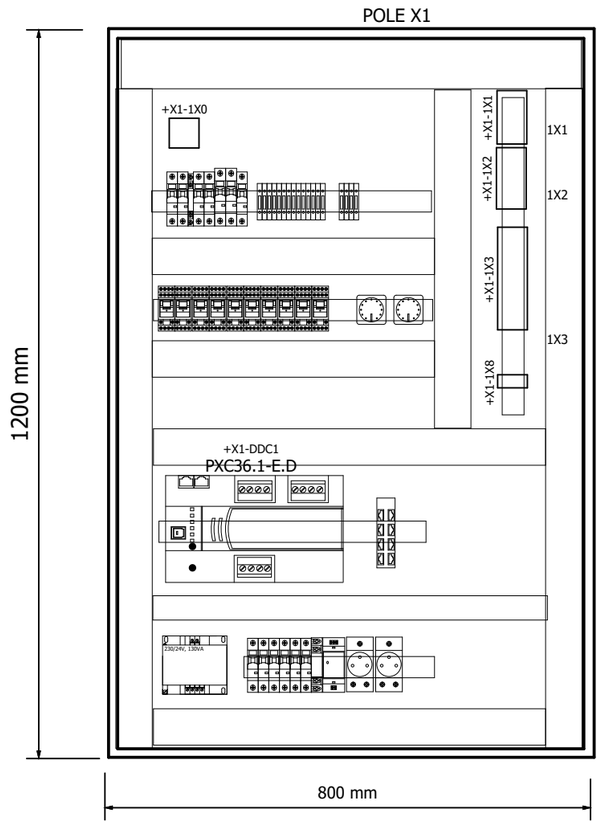

			Datum	29.08.2019	ROOSEVELTOVA 13 - SO02 VEDLEJŠÍ BUDOVA VE DVOŘE	**SIEMENS** building technologies	28.8.2019	Č.VÝKRESU	D.1.4.6.-05	=	MR3
			Zprac.	ROZVADĚČ MR3				Č.ZAKÁZKY	PROJEKT SKUTEČNÉHO PROVEDENÍ	+	ALG
			Zkontr.	618 00 BRNO			Rozmístění přístrojů Vnitřní pohled	ZÁKAZNÍK	OLOMOUCKÁ 7/9	Stránka	4
Změna	Datum	Název								Stránek	26

Legenda F18_stitky

Číslo	Označení	Popis štítku
1	SB1	STOP TLAČÍTKO
2	HL1	Rozvaděč pod napětím L
26	DDC2	
53	SA1	VP VZT6
54	SA2	VO VZT6
56	SA3	PŘEPÍNAČ PROVOZ 0-I VZT 6
58	H1	PORUCHA VZT6
59	SB2	RESET PORUCHY

Legenda F18_stitky

Číslo	Označení	Popis štítku
1072	1X0	
1381	1X8	
1382	DDC1	
1400	FU1	
1401	FU2	
1402	FU3	
1403	FU4	
1404	FU5	
1405	FU6	
1406	FU7	
1407	FU8	
1408	FU9	
1409	FU10	
1410	FU11	
1411	FU12	
1412	FU13	
1413	FU14	
1416	FUO1	
1417	FUO2	
1418	FUO3	
1419	FUO4	
1431	VM1	
1432	VM2	
1449	KA1	
1450	KA2	
1451	KA3	
1452	KA4	
1458	Switch1	
1459	FA8	PŘEPĚŤOVÁ OCHRANA TYP D
1460	FA9	
1461	FA10	
1462	FA11	SERVISNÍ ZÁSUVKY ROZVADĚČ MAR
1463	FA12	REZERVA
1464	FA1	
1465	FA2	VYP.CÍVKA HL.JIŠTĚNÍ
1466	FA2	VYP.CÍVKA HL.JIŠTĚNÍ
1467	FA3	OVLÁDACÍ FÁZE
1468	FA4	REZERVA
1469	FA5	POJISTKA VP VZT6

Legenda F18_stitky

Číslo	Označení	Popis štítku
1470	FA6	POJISTKA VO VZT6
1471	FA7	E-OHŘEV VZT6
1472	KA5	
1473	KA6	
1474	KA7	
1475	KA8	
1476	KA9	
1477	KA10	
1478	SAI2	RUČNÍ OVLÁDÁNÍ OTAČEK VO VZT6
1479	SAI1	RUČNÍ OVLÁDÁNÍ OTAČEK VP VZT6
1480	T1	
1481	1X1	
1482	1X2	
1483	1X3	
1484	ZS1	
1485	ZS2	

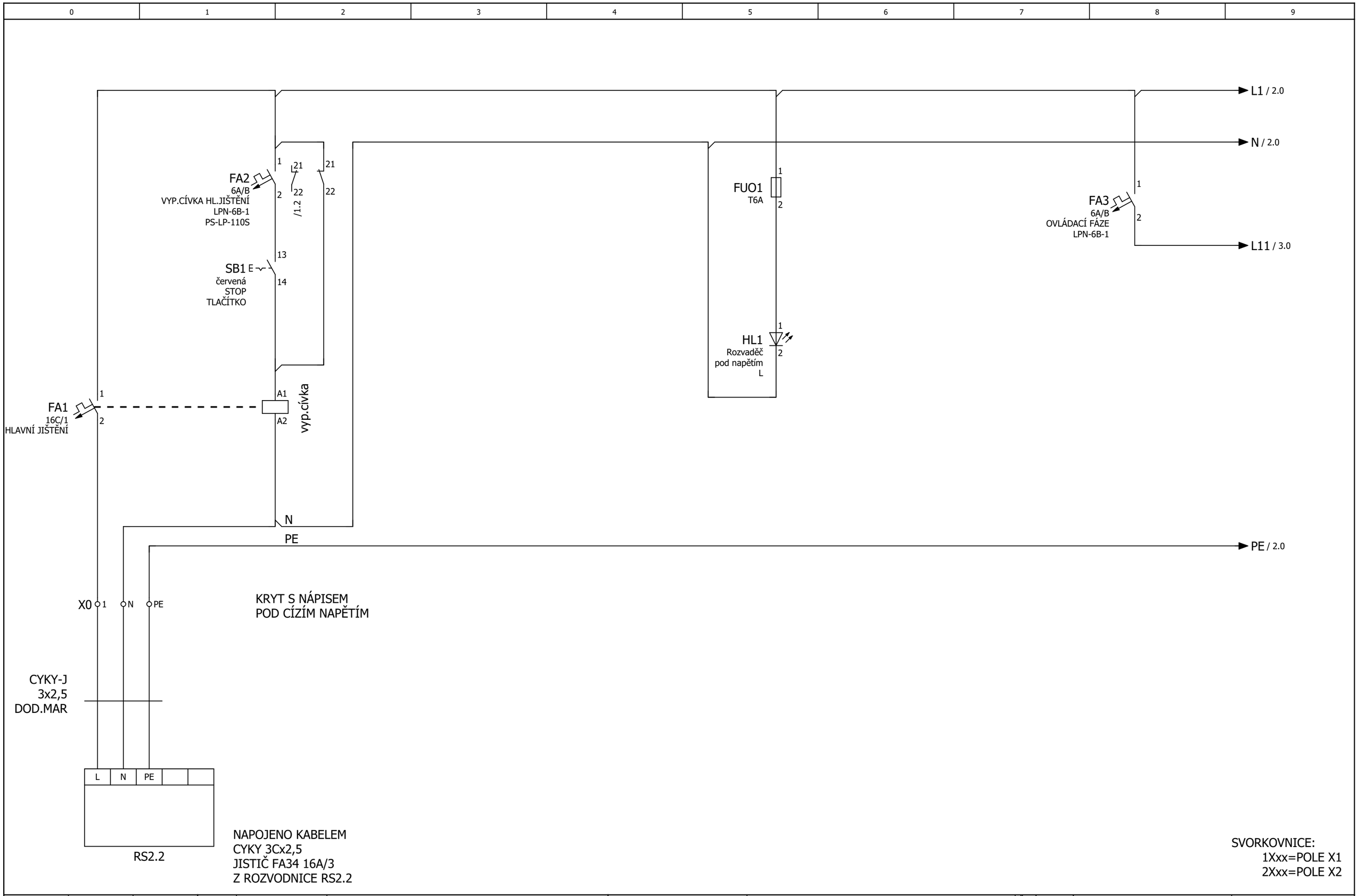

			Datum	29.08.2019	ROOSEVELTOVA 13 - SO02 VEDLEJŠÍ BUDOVA VE DVOŘE	SIEMENS building technologies	28.8.2019	Č.VÝKRESU	D.1.4.6.-05	= MR3
			Zprac.	ROZVADĚČ MR3				Č.ZAKÁZKY	PROJEKT SKUTEČNÉHO PROVEDENÍ	+ X1
			Zkontr.	618 00 BRNO			SILOVÝ PŘÍVOD	ZÁKAZNÍK	OLOMOUCKÁ 7/9	Stránka 1
Změna	Datum	Název								Stránek 26

SVORKOVNICE:
1Xxx=POLE X1
2Xxx=POLE X2

			Datum	29.08.2019	ROOSEVELTOVA 13 - SO02 VEDLEJŠÍ BUDOVA VE DVOŘE	SIEMENS building technologies	28.8.2019	Č.VÝKRESU	D.1.4.6.-05	=	MR3
			Zprac.	ROZVADĚČ MR3				Č.ZAKÁZKY	PROJEKT SKUTEČNÉHO PROVEDENÍ	+	X1
			Zkontr.	618 00 BRNO			NAPÁJENÍ REZERVY	ZÁKAZNÍK	OLOMOUCKÁ 7/9	Stránka	2
Změna	Datum	Název								Stránek	26

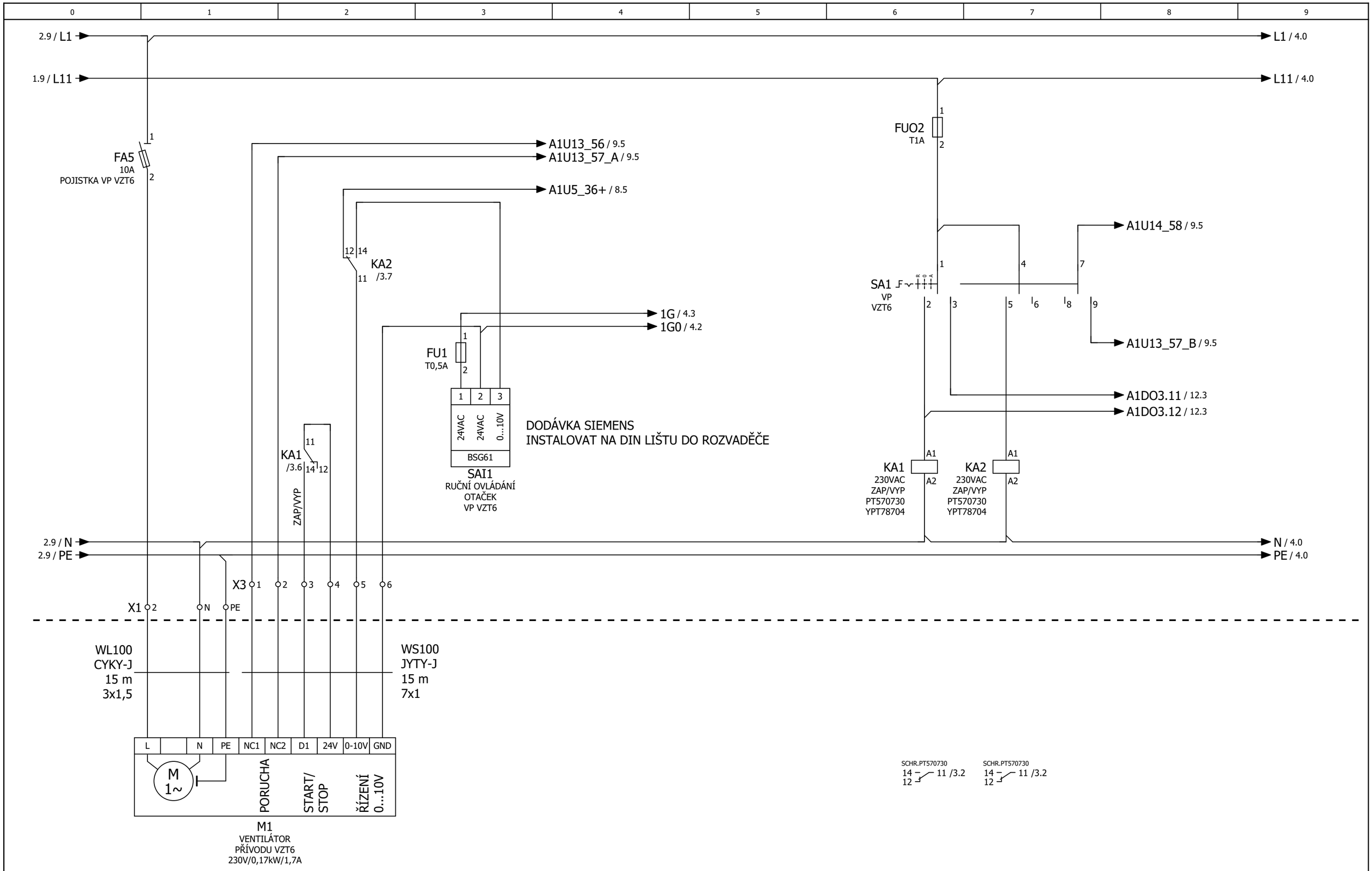

			Datum	29.08.2019	ROOSEVELTOVA 13 - SO02 VEDLEJŠÍ BUDOVA VE DVOŘE	SIEMENS building technologies	28.8.2019	Č.VÝKRESU	D.1.4.6.-05	= MR3
			Zprac.	ROZVADĚČ MR3				Č.ZAKÁZKY	PROJEKT SKUTEČNÉHO PROVEDENÍ	+ X1
			Zkontr.	618 00 BRNO			VENTILÁTOR PŘÍVODU (VP) VZT6	ZÁKAZNÍK	OLOMOUCKÁ 7/9	Stránka 3
Změna	Datum	Název								Stránek 26

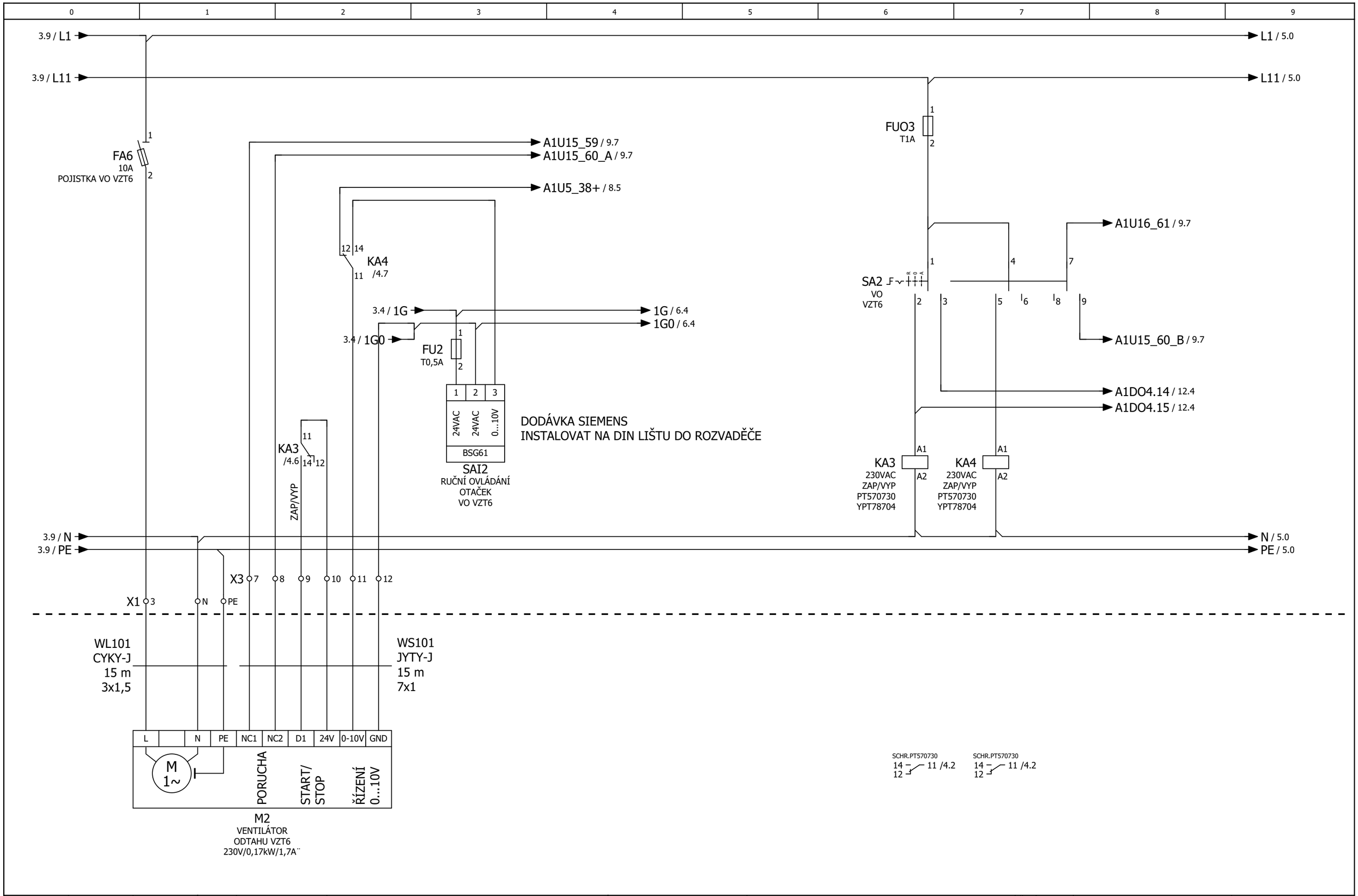

			Datum	29.08.2019	ROOSEVELTOVA 13 - SO02 VEDLEJŠÍ BUDOVA VE DVOŘE	SIEMENS building technologies	28.8.2019	Č.VÝKRESU	D.1.4.6.-05	= MR3
			Zprac.	ROZVADĚČ MR3				Č.ZAKÁZKY	PROJEKT SKUTEČNÉHO PROVEDENÍ	+ X1
			Zkontr.	618 00 BRNO			VENTILÁTOR ODTAHU (VO) VZT6	ZÁKAZNÍK	OLOMOUCKÁ 7/9	Stránka 4
Změna	Datum	Název								Stránek 26

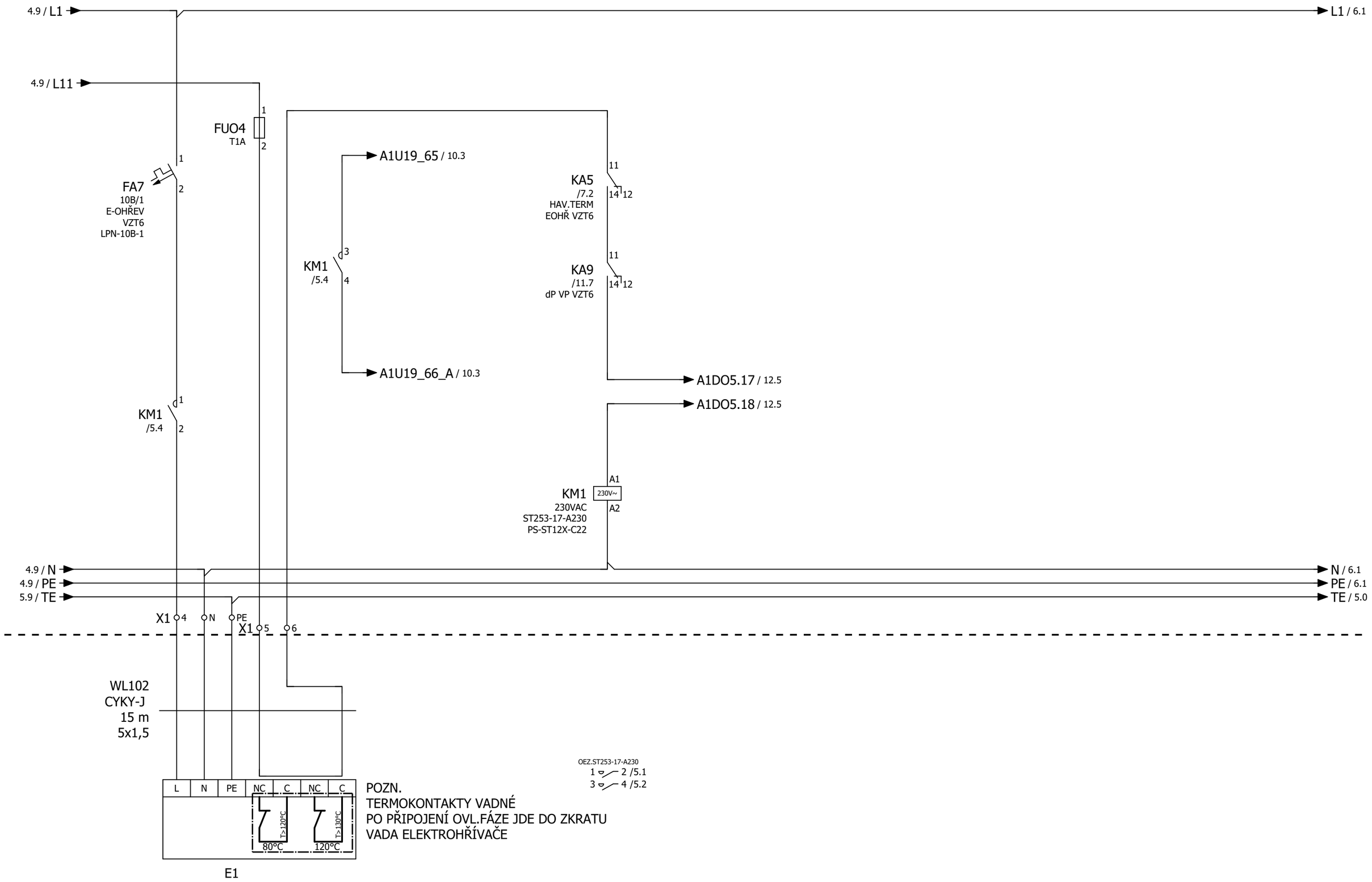

			Datum	29.08.2019	ROOSEVELTOVA 13 - SO02 VEDLEJŠÍ BUDOVA VE DVOŘE	SIEMENS building technologies	28.8.2019	Č.VÝKRESU	D.1.4.6.-05	= MR3
			Zprac.	ROZVADĚČ MR3				Č.ZAKÁZKY	PROJEKT SKUTEČNÉHO PROVEDENÍ	+ X1
			Zkontr.	618 00 BRNO			EL.OHŘEV VZT6	ZÁKAZNÍK	OLOMOUCKÁ 7/9	Stránka 5
Změna	Datum	Název								Stránek 26

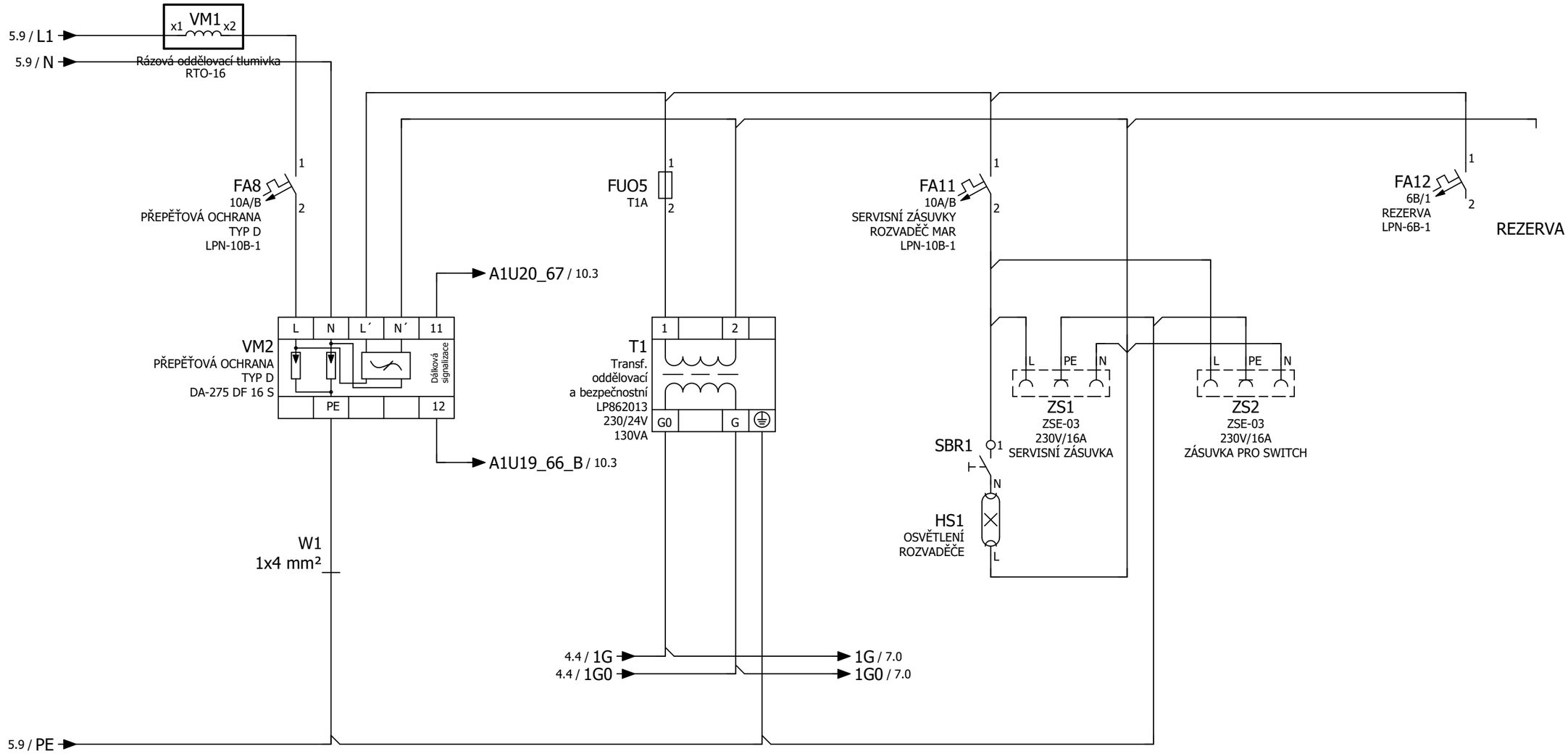

SVORKOVNICE:
1Xxx=POLE X1
2Xxx=POLE X2
3Xxx=POLE X3

			Datum	29.08.2019	ROOSEVELTOVA 13 - SO02 VEDLEJŠÍ BUDOVA VE DVOŘE	SIEMENS building technologies	28.8.2019	Č.VÝKRESU	D.1.4.6.-05	=	MR3
			Zprac.	ROZVADĚČ MR3				Č.ZAKÁZKY	PROJEKT SKUTEČNÉHO PROVEDENÍ	+	X1
			Zkontr.	618 00 BRNO			Napájení části MaR	ZÁKAZNÍK	OLOMOUCKÁ 7/9	Stránka	6
Změna	Datum	Název								Stránek	26

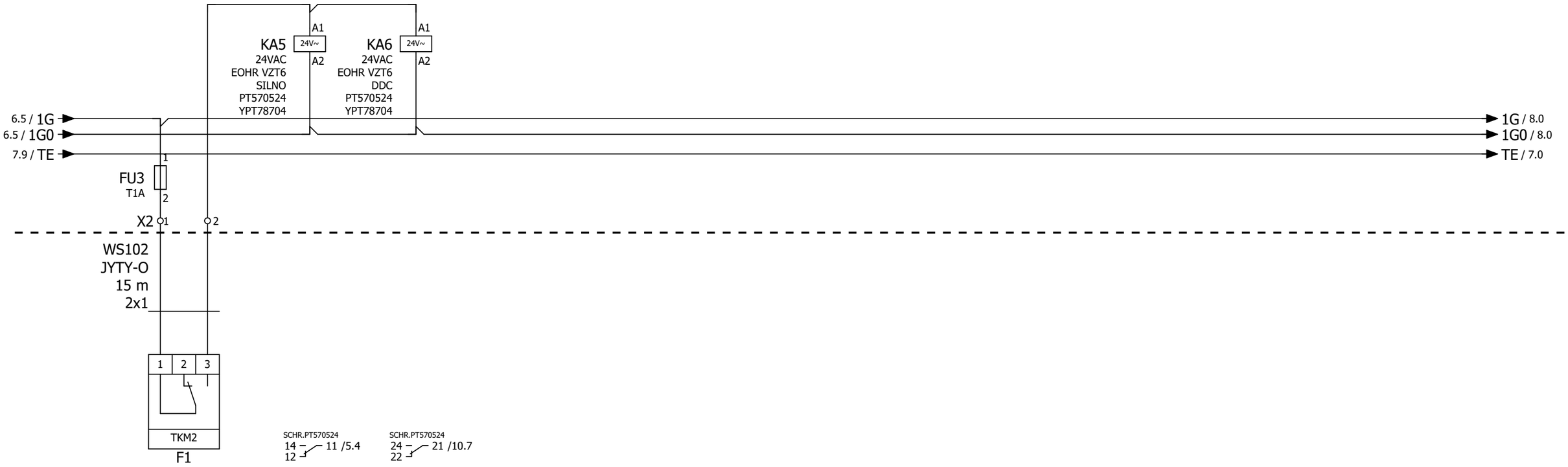

			Datum	29.08.2019	ROOSEVELTOVA 13 - SO02 VEDLEJŠÍ BUDOVA VE DVOŘE	SIEMENS building technologies	28.8.2019	Č.VÝKRESU	D.1.4.6.-05	= MR3
			Zprac.	ROZVADĚČ MR3				Č.ZAKÁZKY	PROJEKT SKUTEČNÉHO PROVEDENÍ	+ X1
			Zkontr.	618 00 BRNO			HAVARIJNÍ TERMOSTAT EOHŘEV VZT6	ZÁKAZNÍK	OLOMOUCKÁ 7/9	Stránka 7
Změna	Datum	Název								Stránek 26

UI1 - UI6 PŘEDNOSTNĚ VÝSTUPY!

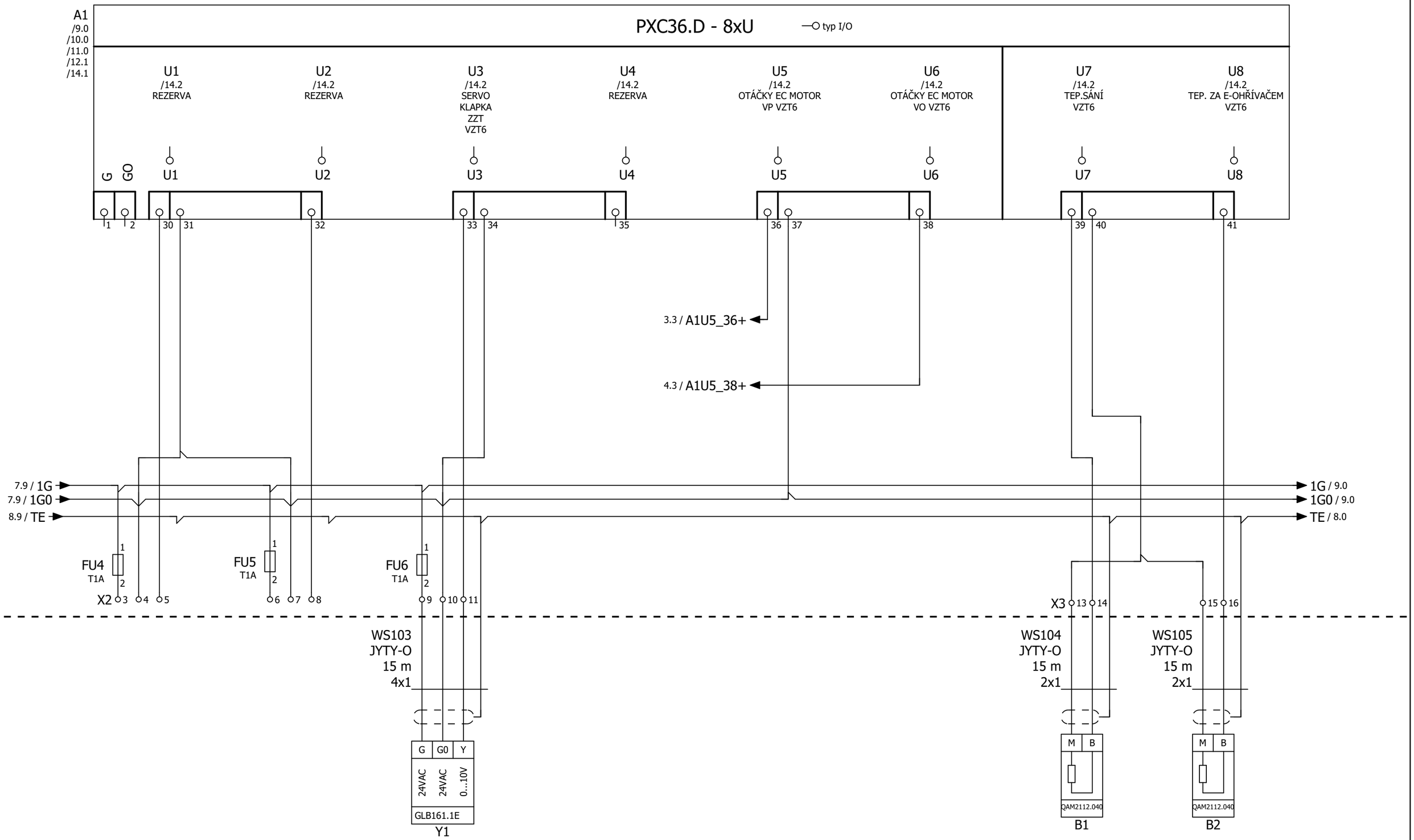

			Datum	29.08.2019	ROOSEVELTOVA 13 - SO02 VEDLEJŠÍ BUDOVA VE DVOŘE	SIEMENS building technologies	28.8.2019	Č.VÝKRESU	D.1.4.6.-05	=	MR3
			Zprac.	ROZVADĚČ MR3				Č.ZAKÁZKY	PROJEKT SKUTEČNÉHO PROVEDENÍ	+	X1
			Zkontr.	618 00 BRNO			A1-PXC36.D 8x U ČÁST1	ZÁKAZNÍK	OLOMOUCKÁ 7/9	Stránka	8
Změna	Datum	Název								Stránek	26

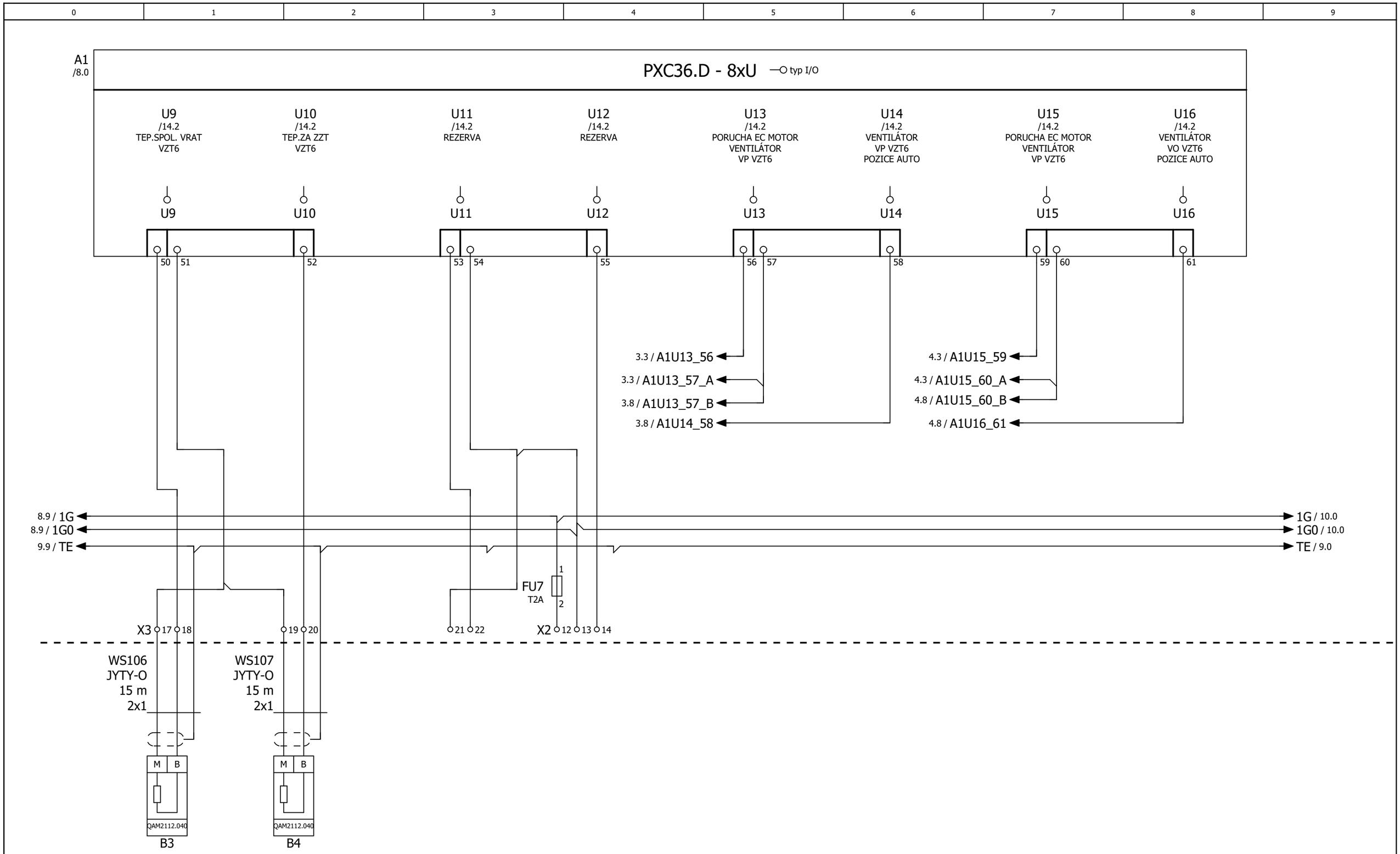

			Datum	29.08.2019	ROOSEVELTOVA 13 - SO02 VEDLEJŠÍ BUDOVA VE DVOŘE	SIEMENS building technologies	28.8.2019	Č.VÝKRESU	D.1.4.6.-05	= MR3
			Zprac.	ROZVADĚČ MR3				Č.ZAKÁZKY	PROJEKT SKUTEČNÉHO PROVEDENÍ	+ X1
			Zkontr.	618 00 BRNO			A1-PXC36.D 8x U ČÁST2	ZÁKAZNÍK	OLOMOUCKÁ 7/9	Stránka 9
Změna	Datum	Název								Stránek 26

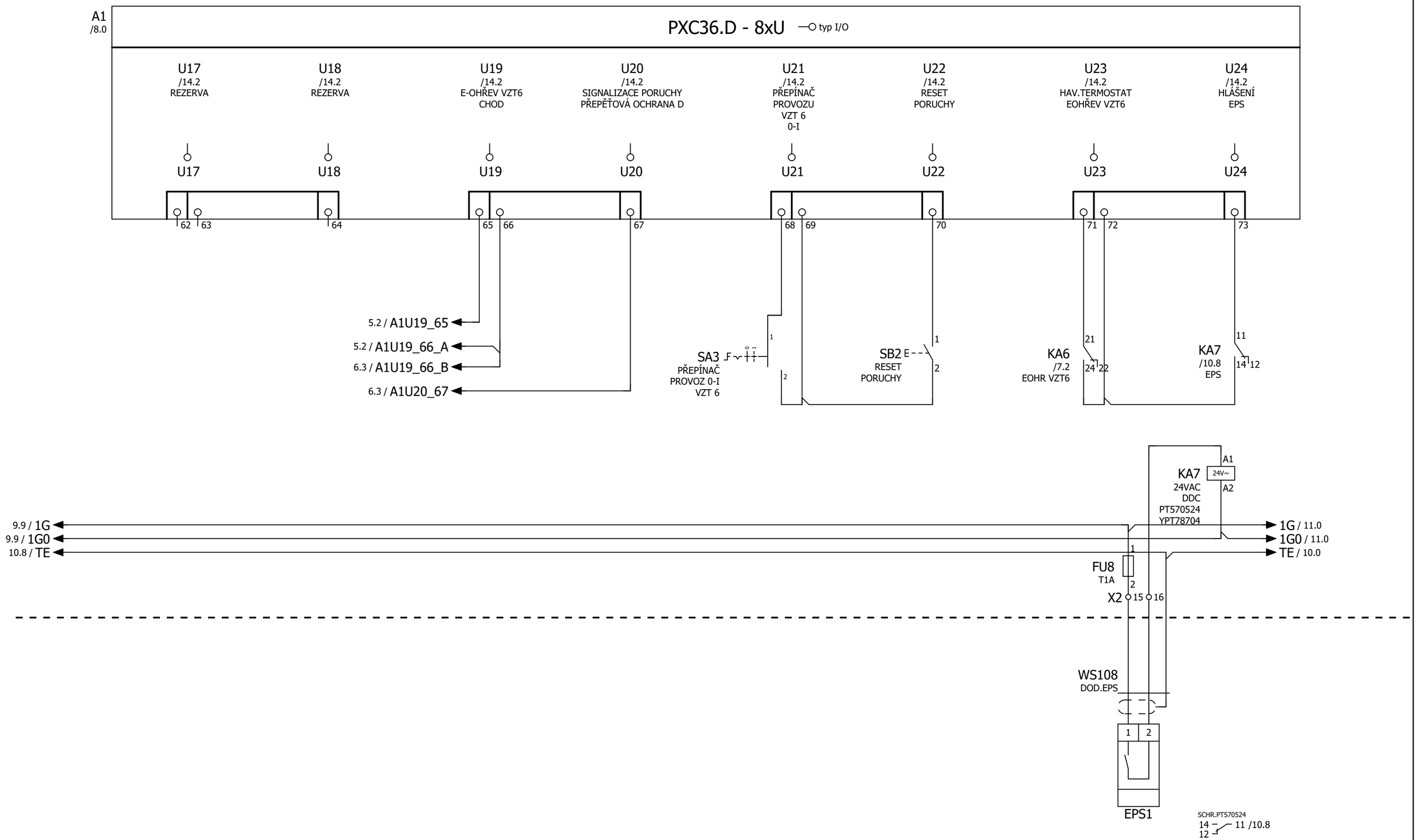

			Datum	29.08.2019	ROOSEVELTOVA 13 - SO02 VEDLEJŠÍ BUDOVA VE DVOŘE	SIEMENS building technologies	28.8.2019	Č.VÝKRESU	D.1.4.6.-05	=	MR3
			Zprac.	ROZVADĚČ MR3				Č.ZAKÁZKY	PROJEKT SKUTEČNÉHO PROVEDENÍ	+	X1
			Zkontr.	618 00 BRNO			A1-PXC36.D 8x U ČÁST3	ZÁKAZNÍK	OLOMOUCKÁ 7/9	Stránka	10
Změna	Datum	Název								Stránek	26

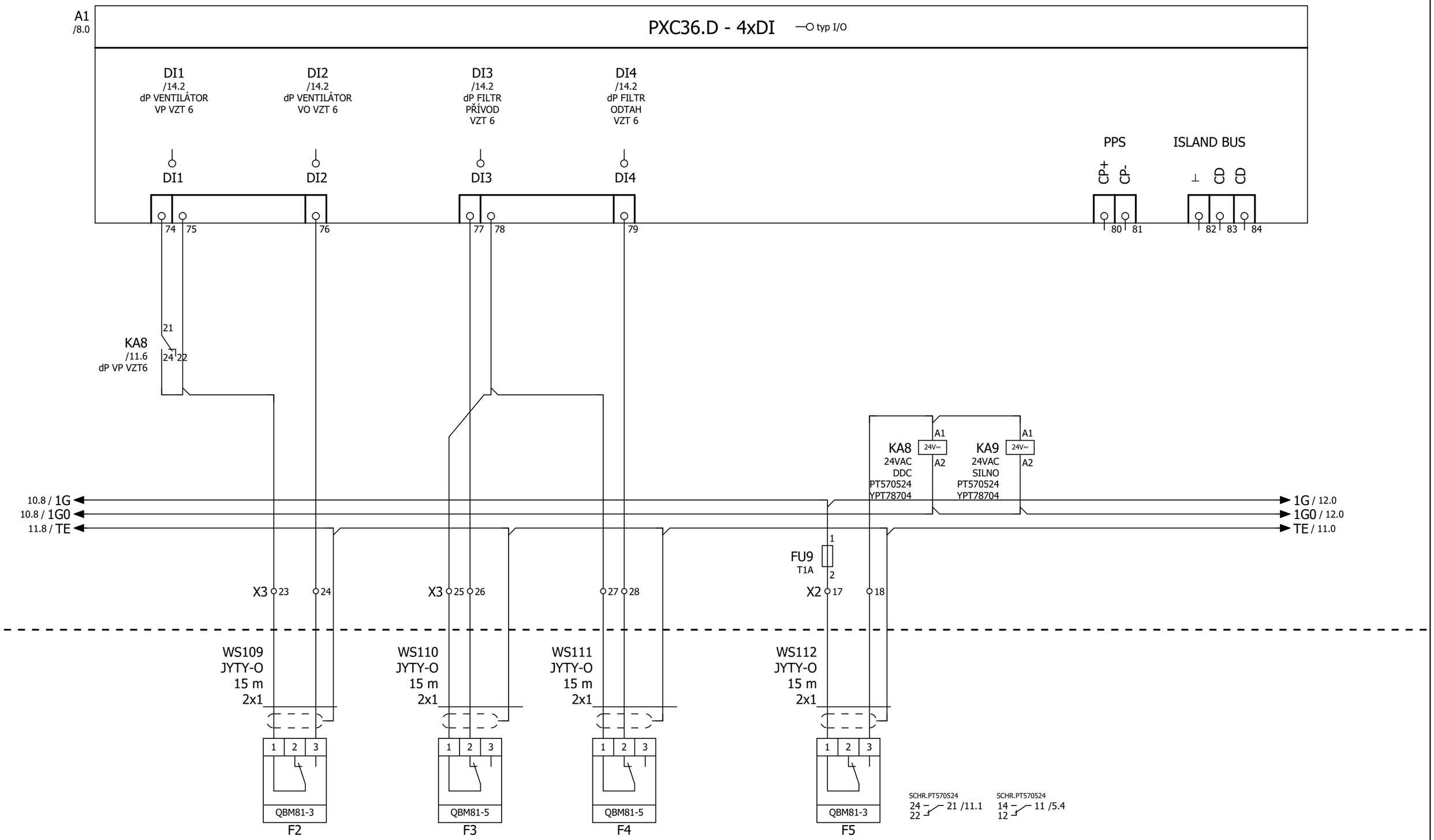

			Datum	29.08.2019	ROOSEVELTOVA 13 - SO02 VEDLEJŠÍ BUDOVA VE DVOŘE	**SIEMENS** building technologies	28.8.2019	Č.VÝKRESU	D.1.4.6.-05	= MR3
			Zprac.	ROZVADĚČ MR3				Č.ZAKÁZKY	PROJEKT SKUTEČNÉHO PROVEDENÍ	+ X1
			Zkontr.	618 00 BRNO			A1-PXC36.D 4x DI	ZÁKAZNÍK	OLOMOUCKÁ 7/9	Stránka 11
Změna	Datum	Název								Stránek 26

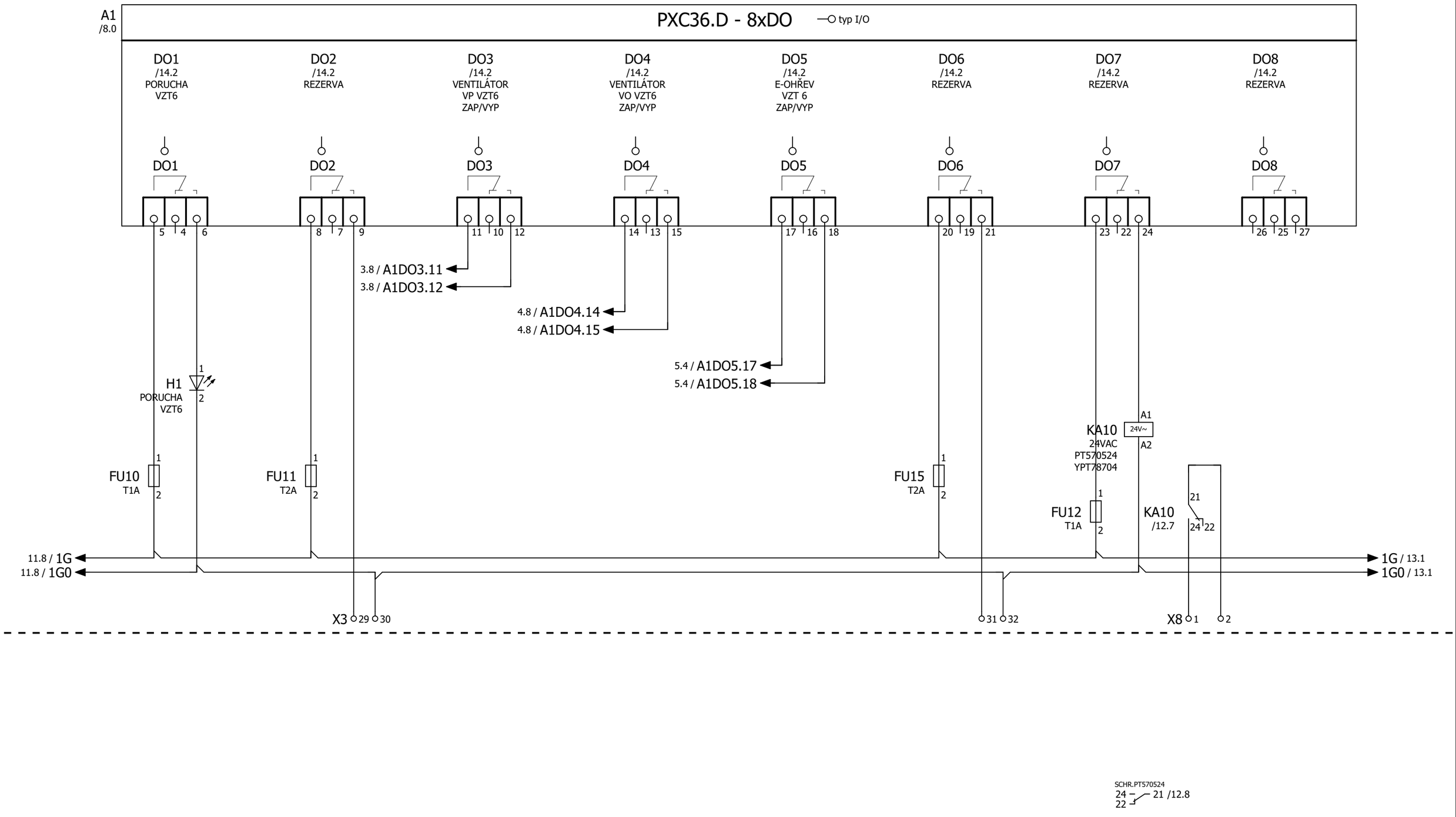

			Datum	29.08.2019	ROOSEVELTOVA 13 - SO02 VEDLEJŠÍ BUDOVA VE DVOŘE	SIEMENS building technologies	28.8.2019	Č.VÝKRESU	D.1.4.6.-05	= MR3
			Zprac.	ROZVADĚČ MR3				Č.ZAKÁZKY	PROJEKT SKUTEČNÉHO PROVEDENÍ	+ X1
			Zkontr.	618 00 BRNO			A1-PXC36.D 8x DO	ZÁKAZNÍK	OLOMOUCKÁ 7/9	Stránka 12
Změna	Datum	Název								Stránek 26

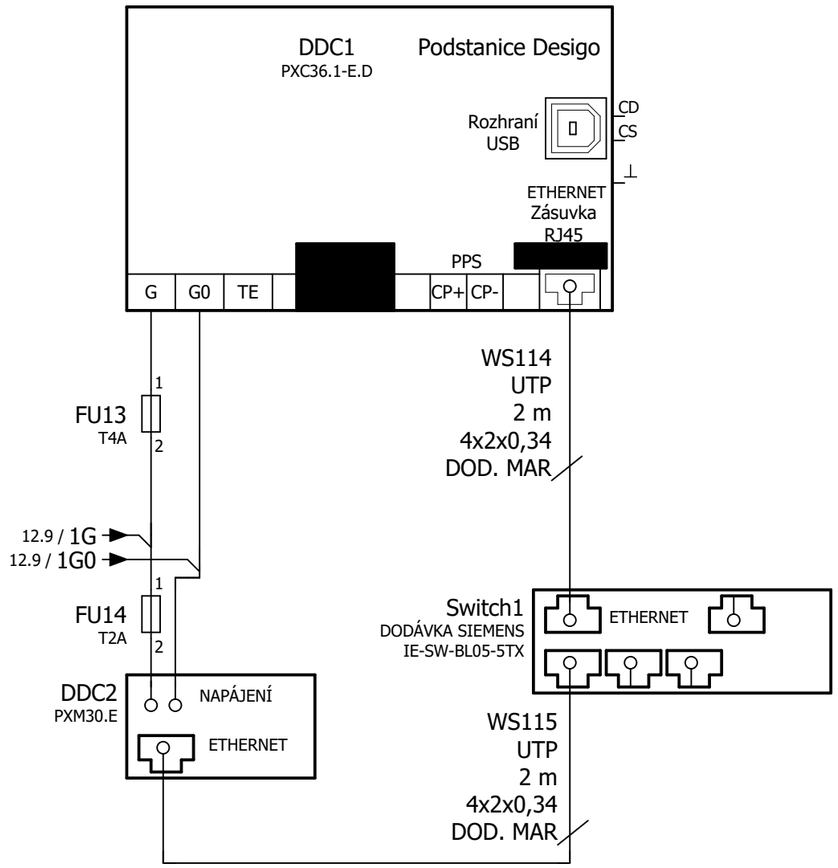

			Datum	29.08.2019	ROOSEVELTOVA 13 - SO02 VEDLEJŠÍ BUDOVA VE DVOŘE	**SIEMENS** building technologies	28.8.2019	Č.VÝKRESU	D.1.4.6.-05	=	MR3
			Zprac.	ROZVADĚČ MR3				Č.ZAKÁZKY	PROJEKT SKUTEČNÉHO PROVEDENÍ	+	X1
			Zkontr.	618 00 BRNO			PODSTANICE PXC A KOMUNIKACE	ZÁKAZNÍK	OLOMOUCKÁ 7/9	Stránka	13
Změna	Datum	Název								Stránek	26

Osazení vstupu a výstupů regulátoru PXC36.1-E.D

A1
/8.0

typ I/O 1	/8.5	PXC36.D - 8xU
U1	/8.1	REZERVA
U2	/8.2	REZERVA
U3	/8.3	SERVO KLAPKA ZZT VZT6
U4	/8.4	REZERVA
U5	/8.5	OTÁČKY EC MOTOR VP VZT6
U6	/8.6	OTÁČKY EC MOTOR VO VZT6
U7	/8.7	TEP.SÁNÍ VZT6
U8	/8.8	TEP. ZA E-OHŘÍVAČEM VZT6
typ I/O 2	/9.5	PXC36.D - 8xU
U9	/9.1	TEP.SPOL. VRAT VZT6
U10	/9.2	TEP.ZA ZZT VZT6
U11	/9.3	REZERVA
U12	/9.4	REZERVA
U13	/9.5	PORUCHA EC MOTOR VENTILÁTOR VP VZT6
U14	/9.6	VENTILÁTOR VP VZT6 POZICE AUTO
U15	/9.7	PORUCHA EC MOTOR VENTILÁTOR VP VZT6
U16	/9.8	VENTILÁTOR VO VZT6 POZICE AUTO
typ I/O 3	/10.5	PXC36.D - 8xU
U17	/10.1	REZERVA
U18	/10.2	REZERVA
U19	/10.3	E-OHŘEV VZT6 CHOD
U20	/10.4	SIGNALIZACE PORUCHY PŘEPĚŤOVÁ OCHRANA D
U21	/10.5	PŘEPÍNAČ PROVOZU VZT 6 0-I
U22	/10.6	RESET PORUCHY
U23	/10.7	HAV.TERMOSTAT EOHŘEV VZT6
U24	/10.8	HLÁŠENÍ EPS
typ I/O 4	/11.5	PXC36.D - 4xDI
DI1	/11.1	dP VENTILÁTOR VP VZT 6
DI2	/11.2	dP VENTILÁTOR VO VZT 6
DI3	/11.3	dP FILTR PŘÍVOD VZT 6
DI4	/11.4	dP FILTR ODTAH VZT 6
typ I/O 5	/12.5	PXC36.D - 8xDO
DO1	/12.1	PORUCHA VZT6
DO2	/12.2	REZERVA
DO3	/12.3	VENTILÁTOR VP VZT6 ZAP/VYP
DO4	/12.4	VENTILÁTOR VO VZT6 ZAP/VYP
DO5	/12.5	E-OHŘEV VZT 6 ZAP/VYP
DO6	/12.6	REZERVA
DO7	/12.7	REZERVA
DO8	/12.8	REZERVA
PPS		

Seznam kabelů

F10_001

Název kabelu	Zdroj (od)	Cíl (do)	Typ kabelu	Všechny žíly	Použité žíly	Průřez [mm]	Délka [m]	Funkční text	Grafická strana plánu kabelu
=MR3+X1-WL100	=MR3+X1-X1	=MR3+X1-M1	CYKY-J	3	3	1,5	15	VENTILÁTOR PŘÍVODU VZT6	
=MR3+X1-WL101	=MR3+X1-X1	=MR3+X1-M2	CYKY-J	3	3	1,5	15	VENTILÁTOR ODTAHU VZT6	
=MR3+X1-WL102	=MR3+X1-X1	=MR3+X1-E1	CYKY-J	5	4	1,5	15	E-OHŘEV VZT6 NAPÁJENÍ	
		=MR3+X1-X1							
=MR3+X1-WS100	=MR3+X1-X3	=MR3+X1-M1	JYTY-J	7	6	1	15	VENTILÁTOR PŘÍVODU VZT6	
=MR3+X1-WS101	=MR3+X1-X3	=MR3+X1-M2	JYTY-J	7	6	1	15	VENTILÁTOR ODTAHU VZT6	
=MR3+X1-WS102	=MR3+X1-X2	=MR3+X1-F1	JYTY-O	2	2	1	15	HAV.TERMOSTAT EOHŘEV VZT6	
=MR3+X1-WS103	=MR3+X1-X2	=MR3+X1-Y1	JYTY-O	4	3	1	15	KLAPKA ZZT VZT6	
=MR3+X1-WS104	=MR3+X1-X3	=MR3+X1-B1	JYTY-O	2	2	1	15	TEP.SÁNÍ VZT6	
=MR3+X1-WS105	=MR3+X1-X3	=MR3+X1-B2	JYTY-O	2	2	1	15	TEP. ZA E-OHŘÍVAČEM VZT6	
=MR3+X1-WS106	=MR3+X1-X3	=MR3+X1-B3	JYTY-O	2	2	1	15	TEP.SPOL. VRAT VZT6	
=MR3+X1-WS107	=MR3+X1-X3	=MR3+X1-B4	JYTY-O	2	2	1	15	TEP.ZA ZZT VZT6	
=MR3+X1-WS108	=MR3+X1-X2	=MR3+X1-EPS1			2			DOD.EPS	
=MR3+X1-WS109	=MR3+X1-X3	=MR3+X1-F2	JYTY-O	2	2	1	15	dP VENTILÁTOR VO VZT 6	
=MR3+X1-WS110	=MR3+X1-X3	=MR3+X1-F3	JYTY-O	2	2	1	15	dP FILTR PŘÍVOD VZT 6	
=MR3+X1-WS111	=MR3+X1-X3	=MR3+X1-F4	JYTY-O	2	2	1	15	dP FILTR ODTAH VZT 6	
=MR3+X1-WS112	=MR3+X1-X2	=MR3+X1-F5	JYTY-O	2	2	1	15	dP VENTILÁTOR VP VZT 6	
=MR3+X1-WS114	=MR3+X1-Switch1	=MR3+X1-DDC1	UTP	4x2	1	0,34	2		
=MR3+X1-WS115	=MR3+X1-DDC2	=MR3+X1-Switch1	UTP	4x2	1	0,34	2		

Souhrnný kusovník artiklů

Siemens

Dodavatel	Objednací číslo	Množství	Označení	Typové číslo
OEZ s.r.o.				
	LPN-6B-1	4	Jistič MCB 1-pólový (10kA), charakteristika B	LPN-6B-1
	LPN-6D-1	1	Jistič MCB 1-pólový (10kA), charakteristika D	LPN-6D-1
	LPN-10B-1	3	Jistič MCB 1-pólový (10kA), charakteristika B	LPN-10B-1
	LPN-10D-1N	1	Jistič MCB 1+N-pólový (10kA), charakteristika D	LPN-10D-1N
	LPN-13C-1	1	Jistič MCB 1-pólový (10kA), charakteristika C	LPN-13C-1
	LPN-16C-1	1	Jistič MCB 1-pólový (10kA), charakteristika C	LPN-16C-1
	OPV10/1	2	Odpínač válcových pojistek velikosti 10x38	OPV10/1
	PS-LP-110S	1	Pomocný spínač	PS-LP-110S
	PS-ST12X-C22	1	Spínač	PS-ST12X-C22
	PV14 10A gG	2	Pojistková vložka	PV14 10A gG
	ST253-17-A230	1	Stykač	ST253-17-A230
	ZSE-03	2	Soklová zásuvka	ZSE-03
SALTEK				
	DA-275 DF 16S	1	Přep.ochrana 3.st. + vf-filtr (16A) + dálková signalizace	DA-275 DF 16 S
	RTO-16	1	Rázová oddělovací tlumivka (16A)	RTO-16
SCHRACK				
	IK100002	57	Svorka CBD.2, béžová, 29A, 0,5-4mm²	IK100002
	IK100004	1	Svorka CBD.4, béžová, 40A, 0,5-6mm²	IK100004
	IK100006	1	Svorka CBD.6, béžová, 58A, 0,5-10mm²	IK100006
	IK101002	4	Svorka CBD-2, modrá, 29A, 0,5-4mm²	IK101002
	IK101004	1	Svorka CBD-4, modrá, 40A, 0,5-6mm²	IK101004
	IK122004-A	3	Zemnící svorka žlutá/zelená,TEO.4, 0,5-6mm²	IK122004-A
	IK122006	2	Zemnící svorka žlutá/zelená,TE.6, 0,5-10mm²	IK122006
	IU008515	1	Osvětlení rozvaděče 230V AC s vypínačem	IU008515
	LP862013	1	Transf.bezpečnostní, 230/24V/130VA	LP862013
	MM216374	6	Propojovací díl, upevňovací adaptér pro 3 kontaktní prvky	M22-A
	MM216376	9	Zapínací kontakt 1Z, zadní upevnění, šroubová svorka	M22-K10
	MM216516	1	Komplet STOP tlačítko,1Z+1R	
	MM216561	1	LED 18-30VACDC,červená,čel,šroub	M22-LEDC-R
	MM216563	1	LED 85-264VAC,bílá,zad,šroub	M22-LED230-W
	MM216600	1	Tlačítko,modré,nízké	M22-D-B
	MM216772	1	Signálka,červená,nízká	M22-L-R
	MM216773	1	Signálka RMQ Titan, zelená	M22-L-G
	MM216872	3	Páčkový spínač, 3 polohy, s aretací, 60°	M22-WRK3
	PT570524	6	Min.relé 4-polové, 6A, cívka 24VAC	PT570524
SCHRACK				
	PT570730	4	Min.relé 4-polové, 6A, cívka 230VAC	PT570730
SCHRACK				
	VLO-4	20	Svorka SFR.4 pro pojistku (IK141004) + trubičková pojistka	VLO-4
	WSM1208300	1	Závěsný rozvaděč WSM, 1200x800x300, IP55, včetně mont.desky, RAL7035	WSM1208300
	YPT78704	10	Patice, 4 pól, 6A	YPT78704

Souhrnný kusovník artiklů

Siemens

Dodavatel	Objednací číslo	Množství	Označení	Typové číslo
SIEMENS				
	BSG61	2	Dálkový vysílač žádané hodnoty, aktivní	BSG61
	GLB161.1E	1	Klapkový pohon 24V, 0-10V, 10Nm	GLB161.1E
	PXC36.1-E.D	1	Kompaktní podstanice PX, 36 I/O, IslandBus, BACnet/IP	PXC36.1-E.D
	PXM30.E	1	Dotykový panel (Touch panel) 7 " vestavěný WEB server	PXM30.E
	QAM2112.040	4	Kanálové teplotní čidlo Pt1000 - 0,4m, -50…+80°C	QAM2112.040
	QBM81-3	2	Dif.tlakový spínač 20..300Pa	QBM81-3
	QBM81-5	2	Dif.tlakový spínač 50..500Pa	QBM81-5
	TKM2	1	Termostat 20...110°C	TKM2
Weidmuller				
	IE-SW-BL05-5TX	1	Síťový spínač, neřízený, Fast Ethernet, Počet portů: 5x RJ45, IP30, -10 °C...60 °C, 10/100MBit/s, 18-30VAC, 10-60VDC.	IE-SW-BL05-5TX